KUHNaktuell.

HERBSTRASEN

Frühbezug 2022

be strong, be **KUHN**
www.kuhn.de

UNSER DANKESCHÖN. VON HERZEN.

Rainer Krug

Verkaufsleiter Nord- und Ostdeutschland

Mit unserem neuen KUHN HERBST-RASEN 2022 möchten wir DANKE sagen. Danke für Ihr Vertrauen in die Qualität der Maschinen und die Leistungsfähigkeit von KUHN.

Wir müssen nicht betonen, was alles schwierig war in den letzten Monaten, denn was zählt, ist etwas anderes. Nämlich der Wille und die Kompetenz, die in unserer lebendigen Branche herrschen, das Unternehmertum und die Fähigkeit, sich Veränderungen zu stellen.
Ein gutes Beispiel für diese Lebendigkeit sind die vielen jungen Leute, die sich für die Landwirtschaft interessieren, die zum Teil noch in der Ausbildung sind und morgen mitten unter uns ihre Frau oder ihren Mann stehen.
Bei KUHN arbeiten genau solche Menschen, die sich der Landwirtschaft sehr verbunden fühlen und die gut verstehen, was eine starke Landwirtschaft braucht.

Die Futterernte wird nicht einfacher und ein Energiegehalt des Grünlandes von 7 MJ/NEL pro Kilogramm Trockenmasse fällt nicht vom Himmel. Sieger-Silagen sind kein Zufall. Um für Sie beste Voraussetzungen für die Ernte von hochwertigem Grundfutter zu schaffen, hat KUHN in den vergangenen Jahren innovative, top Futtererntemaschinen in den Markt ge-

bracht. Dazu gehört der MERGE MAXX Bandschwader oder der Elite-Mähbalken bei den Scheibenmähern, das Masterdrive-Getriebe der Schwader und schließlich der Integralrotor unserer Pressen – all das dient der Erzeugung von hochwertigem Grundfutter. Diese Maschinen stellen wir Ihnen hier im neuen Herbstrasen vor - mit einem attraktiven Frühbezug.

Wenn Sie sich für die Details einer Maschine interessieren oder Ihren nächstgelegenen KUHN Vertriebspartner finden möchten, können Sie unter www.kuhn.de tiefer in unsere Landtechnik-Welt eintauchen.

Vielen Dank für Ihr Interesse.
Ihr Rainer Krug

INHALT

MÄHWERKE	Seite 4
WENDER	Seite 6
SCHWADER	Seite 8
PRESSEN UND WICKLER	Seite 10
ORIGINAL KUHN ERSATZTEILE	Seite 12
MyKUHN UND KONFIGURATOR	Seite 14

MÄHWERKE

KUHN ist ein Pionier auf dem Gebiet der Futterernte. Die Mähwerke von KUHN sind weltweit bekannt und bieten innovative Technologien, um Ihre Anforderungen an Futterqualität und Flächenleistung zu erfüllen.

Dreifach-Kombination für höchste Flächenleistungen

GMD 9530

Die zu bearbeitenden Flächen werden immer größer, die optimalen Zeitfenster für die Futterernte sind beschränkt. Jeder Landwirt weiß, wie wichtig es ist, Futter in Topqualität zu ernten. Sie können sich auf die Leistungsfähigkeit, die Arbeitsqualität und die Zuverlässigkeit der KUHN Lösungen verlassen. Die Dreifach-Mähkombinationen GMD unterstützen Sie dabei, Ihre Rentabilitäts- und Qualitätsziele zu erreichen. Ohne Kompromisse. Die Dreifach-Mähkombinationen GMD gibt es in drei Ausführungen für Traktoren ab 120 PS.

Frühbezugs-Beispiel

September	10 % Nachlass +	**Aktion HERBSTRASEN VC**	**-4.440 €* + -2.370 €****
Oktober	9 % Nachlass +	**Aktion HERBSTRASEN VC**	**-3.995 €* + -2.370 €****
November	8 % Nachlass +	**Aktion HERBSTRASEN VC**	**-3.550 €* + -2.370 €****

Frühbezugs-Rabatt auf alle Mähwerke – hier eine Auswahl:

Scheibenmähwerke

Frontmähwerk

GMD 310 F FF **-1.810 €* + -600 €****
Arbeitsbreite: 3,11 m

Anbaumähwerk

GMD 315 FF **-1.430 €* + -475 €****
Arbeitsbreite: 3,10 m

Dreifach-Kombination

GMD 8730 FF **-4.015 €* + -2.140 €****
Arbeitsbreite: 8,80 m

Scheibenmähwerke mit Aufbereiter

Frontmähwerk

FC 3125 DF FF **-2.015 €* + -670 €****
Arbeitsbreite: 3,10 m

Anbaumähwerk

FC 3115 D FF **-2.675 €***
Arbeitsbreite: 3,10 m

Dreifach-Kombination

FC 9530 D FF **-6.440 €* + -2.150 €****
Arbeitsbreite: 9,53 m

Trommelmähwerke

Frontmähwerk

PZ 3021 F Pendelflexbock **-1.680 €* + -560 €****
Arbeitsbreite: 3,04 m

Anbaumähwerk

PZ 3015 **-1.600 €***
Arbeitsbreite: 3,04 m

Dreifach-Kombination

PZ 8831 **-4.030 €* + -2.150 €****
Arbeitsbreite: 8,84 m

Für alle weiteren Modelle kontaktieren Sie einfach Ihren KUHN Vertriebspartner vor Ort.

* Alle Nachlässe in Euro ohne gesetzlich gültige MwSt.. Beispiel eines Frühbezug-Nachlasses basierend auf einer marktüblichen Maschinenausstattung. Nachlass kann bei variierender Maschinenausstattung abweichen. Eine Aktion der Firma KUHN Maschinen-Vertrieb GmbH, Deutschland und ihrer angeschlossenen und teilnehmenden Vertriebspartner. Frühbezug gültig vom 01.09.2022 bis 30.11.2022 und solange der Vorrat reicht. Abbildungen können vom Angebot abweichen.

** **Aktion HERBSTRASEN VC** gültig nur für ausgewählte Maschinen. Alle Aktions-Nachlässe in Euro ohne gesetzlich gültige MwSt.. Beispiel eines Aktion HERBSTRASEN VC-Nachlasses basierend auf einer marktüblichen Maschinenausstattung. Aktions-Nachlass kann bei variierender Maschinenausstattung abweichen. Eine Aktion der Firma KUHN Maschinen-Vertrieb GmbH, Deutschland und ihrer angeschlossenen und teilnehmenden Vertriebspartner. Aktionen gültig vom 01.09.2022 bis 30.11.2022 und gültig solange der Vorrat reicht. Abbildungen können vom Angebot abweichen.

Der neue Maßstab unter den Wendern

GF 8703

Der neue GF 8703 überzeugt mit den innovativen OPTITEDD Kreiseln – für sauberstes Streubild und maximale Futterschonung. Die neue Heavy-Duty Version mit verstärkten Zinken, Zinkenarmen und serienmäßiger Zinkenverlustsicherung überzeugt auch bei extremen Futtermassen. Dieser Heuwender besitzt alle Merkmale, die eine hervorragende Bodenanpassung, eine saubere Arbeitsqualität, ein zuverlässiges Stabilisierungssystem während der Arbeit und im Transport sowie einen minimalen Wartungsaufwand gewährleisten.

Frühbezugs-Beispiel

September	10 % Nachlass	**-2.045 €***
Oktober	9 % Nachlass	**-1.840 €***
November	8 % Nachlass	**-1.635 €***

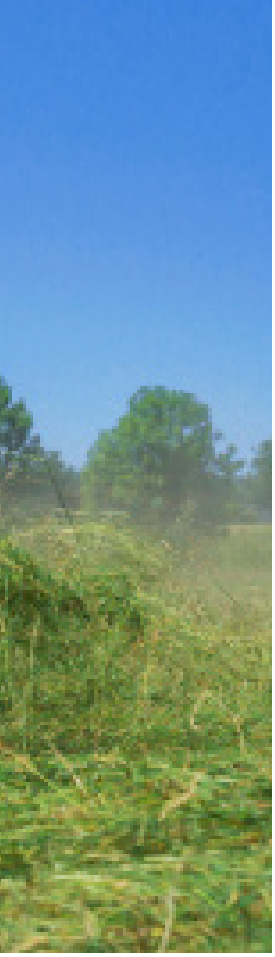

FRÜHBEZUG

WENDER

Wenden ist ein wichtiger Schritt auf dem Weg zum perfekten Futter, da es die Trocknung beschleunigt. Die KUHN Wender sind so konstruiert, dass sie in allen Situationen eine optimale Verteilung des Futters garantieren und somit das Futter schneller und gleichmäßiger trocknet – das sichert hohe Futterqualitäten und erhöht die Leistung und Gesundheit Ihrer Tiere.

Frühbezugs-Rabatt auf alle Wender – hier eine Auswahl:

Angebaute Wender

Wender mit 6 Kreiseln

GF 642 (Arbeitsbreite: 6,40 m)	**-1.295 €***

Wender mit 10 Kreiseln

GF 10803 (Arbeitsbreite: 10,80 m)	**-2.855 €***

Aufgesattelte Wender

Wender mit 8 Kreiseln

GF 8703 T (Arbeitsbreite: 8,70 m)	**-2.425 €***

Wender mit 12 Kreiseln

GF 13003 T (Arbeitsbreite: 13,00 m)	**-4.320 €* + -2.880 €****

Für alle weiteren Modelle kontaktieren Sie einfach Ihren KUHN Vertriebspartner vor Ort.

* Alle Nachlässe in Euro ohne gesetzlich gültige MwSt.. Beispiel eines Frühbezug-Nachlasses basierend auf einer marktüblichen Maschinenausstattung. Nachlass kann bei variierender Maschinenausstattung abweichen. Eine Aktion der Firma KUHN Maschinen-Vertrieb GmbH, Deutschland und ihrer angeschlossenen und teilnehmenden Vertriebspartner. Frühbezug gültig vom 01.09.2022 bis 30.11.2022 und solange der Vorrat reicht. Abbildungen können vom Angebot abweichen.

** **Aktion HERBSTRASEN VC** gültig nur für ausgewählte Maschinen. Alle Aktions-Nachlässe in Euro ohne gesetzlich gültige MwSt.. Beispiel eines Aktion HERBSTRASEN VC-Nachlasses basierend auf einer marktüblichen Maschinenausstattung. Aktions-Nachlass kann bei variierender Maschinenausstattung abweichen. Eine Aktion der Firma KUHN Maschinen-Vertrieb GmbH, Deutschland und ihrer angeschlossenen und teilnehmenden Vertriebspartner. Aktionen gültig vom 01.09.2022 bis 30.11.2022 und gültig solange der Vorrat reicht. Abbildungen können vom Angebot abweichen.

SCHWADER

KUHN Schwader sind für ihre hohe Arbeitsqualität bekannt. Eine hervorragende Bodenanpassung, die doppelt gekröpften Zinkenarme und die steile Kurvenbahn sichern eine saubere und vollständige Arbeit sowie ein perfekt geformtes Schwad.

Wenn Robustheit auf Komfort trifft

GA 8030

Robustheit, Zuverlässigkeit sowie eine Arbeitsleistung und Arbeitsqualität, die Maßstäbe setzen – diese Attribute kennzeichnen unsere Schwader seit jeher. Der GA 8030 steht dem in nichts nach. Mit dem MASTER DRIVE GIII Kreiselgetriebe ist er auch für intensivste Einsätze mit großen Futtermengen hervorragend geeignet. Das gleichförmige, lockere Schwad erleichtert die Aufnahme durch die Pick-Up der nachfolgenden Erntemaschinen.

Frühbezugs-Beispiel

September	10 % Nachlass	**-3.605 €***
Oktober	9 % Nachlass	**-3.240 €***
November	8 % Nachlass	**-2.880 €***

Frühbezugs-Rabatt auf alle Schwader – hier eine Auswahl:

Einkreiselschwader

Seitliche Ablage

GA 4201 **-840 €***
Arbeitsbreite: 4,20 m

Zweikreiselschwader

Mittige Ablage

GA 8131 **-3.060 €***
Arbeitsbreite: 8,00 m

Vierkreiselschwader

Mittige Ablage

GA 13231 **-8.540 €***
Arbeitsbreite: 8,40 – 12,50 m

Bandschwader

Seitliche u. mittige Ablage

MERGE MAXX 950 **-9.160 €***
Arbeitsbreite: 7,50 – 9,50 m

Für alle weiteren Modelle kontaktieren Sie einfach Ihren KUHN Vertriebspartner vor Ort.

* Alle Nachlässe in Euro ohne gesetzlich gültige MwSt.. Beispiel eines Frühbezug-Nachlasses basierend auf einer marktüblichen Maschinenausstattung. Nachlass kann bei variierender Maschinenausstattung abweichen. Eine Aktion der Firma KUHN Maschinen-Vertrieb GmbH, Deutschland und ihrer angeschlossenen und teilnehmenden Vertriebspartner. Frühbezug gültig vom 01.09.2022 bis 30.11.2022 und solange der Vorrat reicht. Abbildungen können vom Angebot abweichen.

Maximale Flexibilität: Variabler Ballendurchmesser und einzigartiger Komfort

VB 3160

Die KUHN Rundballenpressen mit variabler Kammer legen die Messlatte in der Pressentechnik ein Stück höher. Die Serie VB 3100 von KUHN umfasst ein vielfältiges Angebot und bietet für jeden Anspruch die richtige Maschine: für jede Betriebsgröße, jedes Pressgut und jede Ballengröße gibt es eine geeignete VB 3100. In die Entwicklung der variablen Rundballenpressen von KUHN fließen aktuelle Produktinnovationen ein, von denen Landwirte und Lohnunternehmen weltweit profitieren. Die KUHN Ganzjahrespresse VB 3160 wurde zum Pressen verschiedenster Futterarten entwickelt, auch für Silage, und wird über das VT 30 Terminal oder per ISOBUS-Komplettsteuerung bedient.

Frühbezugs-Beispiel

September	7 % Nachlass +	**Aktion HERBSTRASEN VC**	**-4.110 €* + -2.020 €****
Oktober	6 % Nachlass +	**Aktion HERBSTRASEN VC**	**-3.525 €* + -2.020 €****
November	4 % Nachlass +	**Aktion HERBSTRASEN VC**	**-2.350 €* + -2.020 €****

FRÜHBEZUG

PRESSEN UND WICKLER

Mit der KUHN Press- und Wickeltechnik produzieren Sie ausgezeichnete Heu- und Silagequalität für mehr Leistung aus Ihrem Grundfutter.

Frühbezugs-Rabatt auf alle Pressen und Wickler – hier eine Auswahl:

Wickelgeräte

Rundballenwickler

RW 1200 C **-1.650 €* + -1.945 €****
Ballendurchmesser: 1,00–1,50 m

RW 1410 C **-1.610 €* + -1.895 €****
Ballendurchmesser: 1,00–1,50 m

Rundballenpressen

Feste Kammer

FB 3130 **-4.305 €* + -3.810 €****
Ballendurchmesser: 1,25 m

Variable Kammer

VB 3195 **-4.870€***
Ballendurchmesser: 0,80–1,85 m

Presswickelkombinationen

Feste Kammer

FBP 3135 **-8.515 €***
Ballendurchmesser: 1,25 m

Variable Kammer

VBP 3195 **- 9.390 €***
Ballendurchmesser: 0,80–1,85 m

Großpackenpressen

120 cm Presskanal

SB 1270 X **-16.350 €***
Kanalmaß (B x H): 1,20 m x 0,70 m

SB 1290 iD **-19.350 €***
Kanalmaß (B x H): 1,20 m x 0,90 m

Für alle weiteren Modelle kontaktieren Sie einfach Ihren KUHN Vertriebspartner vor Ort.

* Alle Nachlässe in Euro ohne gesetzlich gültige MwSt.. Beispiel eines Frühbezug-Nachlasses basierend auf einer marktüblichen Maschinenausstattung. Nachlass kann bei variierender Maschinenausstattung abweichen. Eine Aktion der Firma KUHN Maschinen-Vertrieb GmbH, Deutschland und ihrer angeschlossenen und teilnehmenden Vertriebspartner. Frühbezug gültig vom 01.09.2022 bis 30.11.2022 und solange der Vorrat reicht. Abbildungen können vom Angebot abweichen.

** **Aktion HERBSTRASEN VC** gültig nur für ausgewählte Maschinen. Alle Aktions-Nachlässe in Euro ohne gesetzlich gültige MwSt.. Beispiel eines Aktion HERBSTRASEN VC-Nachlasses basierend auf einer marktüblichen Maschinenausstattung. Aktions-Nachlass kann bei variierender Maschinenausstattung abweichen. Eine Aktion der Firma KUHN Maschinen-Vertrieb GmbH, Deutschland und ihrer angeschlossenen und teilnehmenden Vertriebspartner. Aktionen gültig vom 01.09.2022 bis 30.11.2022 und gültig solange der Vorrat reicht. Abbildungen können vom Angebot abweichen.

ORIGINALE

Wir garantieren Ihnen beste Qualität durch eigene Gießereien und unsere eigene Schmiede kombiniert mit jahrzehntelanger Erfahrung.

Warum Original KUHN Ersatzteile?

Deutlich höhere Standzeiten

Profitieren Sie von bis zu 20 % höheren Standzeiten im Vergleich zu Nachbauteilen.
Bis zu 8 Mal höhere Standzeiten bei besonders verschleißfesten mit Karbid beaufschlagten Teilen je nach Einsatzfeld.

Erstklassige Qualität

Unsere Originalteile sind exakt auf Ihre Maschinen abgestimmt: für ein bestmögliches Zusammenspiel zwischen maximaler Verschleiß- und Stoßfestigkeit. Die hohe Fertigungstiefe und unsere kontinuierlichen Qualitätskontrollen garantieren beste Qualität – vom Rohstoff bis zum Endprodukt.

KUHN sos order

Nutzen Sie unsere Expresszustellung rund um die Uhr. Der Versand erfolgt an sieben Tagen in der Woche und insgesamt 362 Tagen im Jahr (außer am 1. Januar, 1. Mai und 25. Dezember).

Garantierte Verfügbarkeit

Wir garantieren 15 Jahre Mindestlieferfähigkeit für unsere Original KUHN Ersatzteile.
Nutzen Sie unseren Online-Ersatzteil-Katalog unter **mykuhn.kuhn.com/de** und finden Sie intuitiv das passende Originalteil. Ihr Warenkorb wird zum Vertriebspartner Ihrer Wahl gesendet.

KUHN i search

Der KUHN Service- und Vertriebspartner in Ihrer Nähe berät Sie gerne und hilft Ihnen bei der Suche nach dem passenden Ersatzteil für Ihre Maschinen.

Bis zu

8x

längere Standzeiten mit
KARBID-TEILEN

Auf Lebenszeit geeicht.
Originale mit KARBID.

Durch die Karburierung von Wolframpulver entsteht Wolframkarbid – ein besonders harter Werkstoff. Die Zugabe von Kobalt beeinflusst die Eigenschaften von Wolframkarbid positiv, sodass unsere besonders harten, verschleißfesten und belastbaren Karbid-Platten entstehen. Die Karbidplatten werden in einem speziellen, streng überwachten Prozess gefertigt und nach einem patentierten Verfahren gehärtet. Dabei bleiben die Lötverbindungen zwischen Verschleißteil und Karbid-aufpanzerung unverändert. Der formschlüssige, gleichmäßige Sitz der Karbidplatten auf dem Werkstück garantiert auch unter härtesten Bedingungen einen perfekten Halt.

Neben den aufgepanzerten Karbid-Teilen in der Bodenbearbeitung bietet KUHN spezielle mit Karbid beschichtete Teile: dazu zählen beispielsweise unsere Messer für Futtermischwagen oder Walzen-abstreifer für Kreiseleggen.

Alle Details zu unseren Originalen finden Sie hier!

Einfach QR-Code scannen und PDF herunterladen.

kuhn.de/original-kuhn-ersatzteile

MyKUHN

Auf Betriebsanleitungen Ihrer KUHN Maschinen zugreifen, Ersatzteile suchen und bestellen sowie Applikationskarten per Klick auf Ihr ISOBUS Terminal senden - all das mit MyKUHN

mykuhn.kuhn.com/de

Meine Maschinen

Durch die Registrierung Ihrer Maschinen im Bereich „Mein Maschinenpark“ werden Sie ganz einfach die entsprechenden Betriebsanleitungen finden. Dank MyKUHN können Sie direkt über das Portal eine Druckversion herunterladen.
MyKUHN benachrichtigt Sie auch, wenn Ihre Maschine ein Update benötigt und Sie dafür einen Termin mit Ihrem Händler vereinbaren sollten.

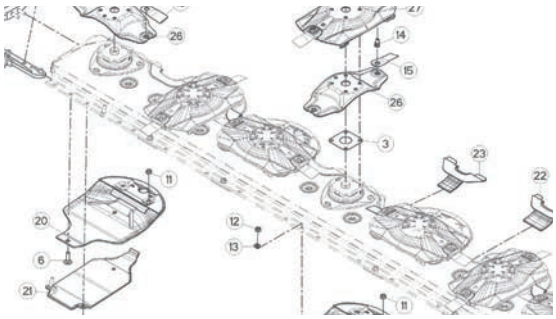

Original KUHN Ersatzteile

Greifen Sie auf den elektronischen Katalog zu und profitieren Sie 24/7 von den Vorteilen der KUHN Originalteile.

1. Registrieren und verwalten Sie Ihre Maschinen
2. Suchen und wählen Sie Ihre KUHN Teile aus unseren Ersatzteilkatalogen
3. Senden Sie Ihre Teileauswahl an Ihren ausgewählten KUHN Vertriebspartner

Verbunden mit KUHN Connect

Über MyKUHN können Sie die Anwendung KUHN Connect nutzen. Verbinden Sie Ihr ISOBUS-Terminal mit dem Internet und profitieren Sie von neuen Funktionen, mit denen Sie Maschinenstillstand begrenzen, Ihre Fahrer unterstützen, Hilfe leisten oder eine Datenübertragung vornehmen können.
Um diese Anwendung zu nutzen, müssen Sie KUHN Connect -Pro oder -Lite kostenpflichtig für Ihre kompatible KUHN Maschine erwerben.

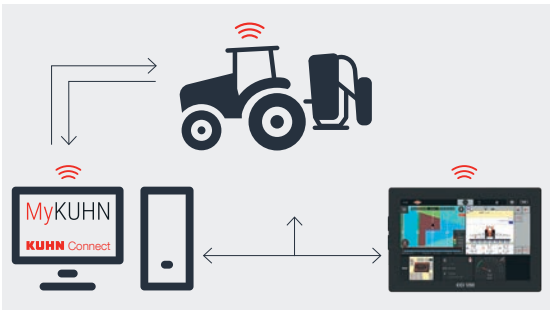

KONFIGURATOR

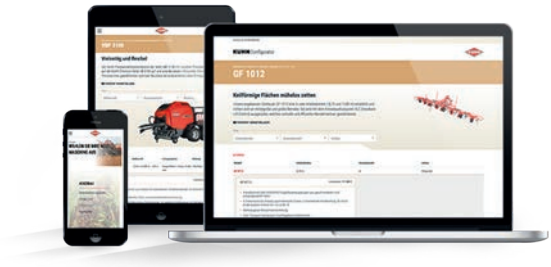

KUHN Configurator

Konfigurieren Sie Ihre KUHN Maschine und erhalten Sie ein Angebot von Ihrem KUHN Vertriebspartner in der Nähe.
konfigurator-de.kuhn.com

Sie möchten in neue Maschinen investieren und das Produktprogramm von KUHN kennenlernen?
Nutzen Sie den neuen KUHN Konfigurator und stellen Sie Ihre maßgeschneiderte KUHN Maschine zusammen. Schicken Sie Ihre Konfiguration mit nur einem Knopfdruck an den KUHN Vertriebspartner in Ihrer Nähe, um ein Angebot einzuholen.

SCHON GELESEN?

KUHNaktuell.

Die KUHNaktuell. zum Thema „Fütterungstechnik“ erscheint im September 2022
Entwickelt für den täglichen Einsatz: Die Fütterungstechnik von KUHN überzeugt mit hoher Wendigkeit, starker Leistung und einem ausgezeichneten Mischergebnis. Mehr unter: **kuhn.de/kuhnaktuell**

KUHN MULCHER

Gemacht, um sich durchzuschlagen – die KUHN MULCHER
Weltweit sind zahlreiche KUHN Mulcher unter verschiedensten Bedingungen im Einsatz und überzeugen mit ihrer Zuverlässigkeit und ihrer hohen Häckselqualität.
Mehr unter: **kuhn.de/mulcher**

Kontaktieren Sie Ihren KUHN Vertriebspartner:

www.kuhn.de

09/2022